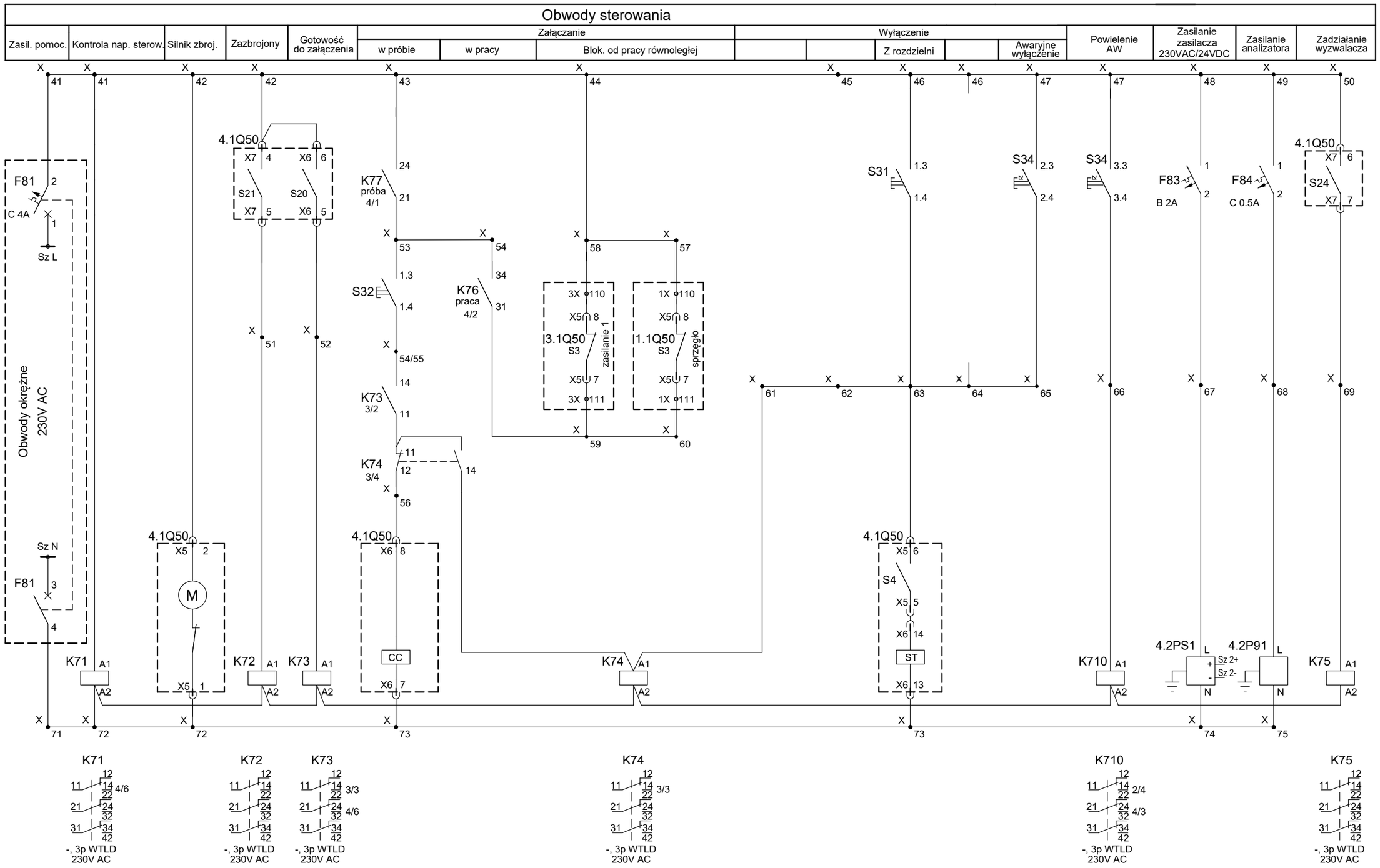

ZMIANY

Budynek nr 14 - Rozdzielnia 400V

Rozdzielnica 0,4kV - RGnn. Pole zasilające sekcji II.

Schemat zasadniczy

Przedsięwzięcie: Oczyszczalnia Ścieków w Brzegu

Projektował	Adam Kaim	Data:	Format:	Podzialka:	Nr rys.	E-17	Nr projektu U-711
Sprawdził	Krzysztof Michalski	05.2025	A3	-			

BIURO PROJEKTÓW I REALIZACJI ELPROJEKT
e-mail: adam.kaim@gmail.com
tel. 512-484-912

Ilosc arkuszy:	Nr arkusza:	Nr kolejny:
4	3	17